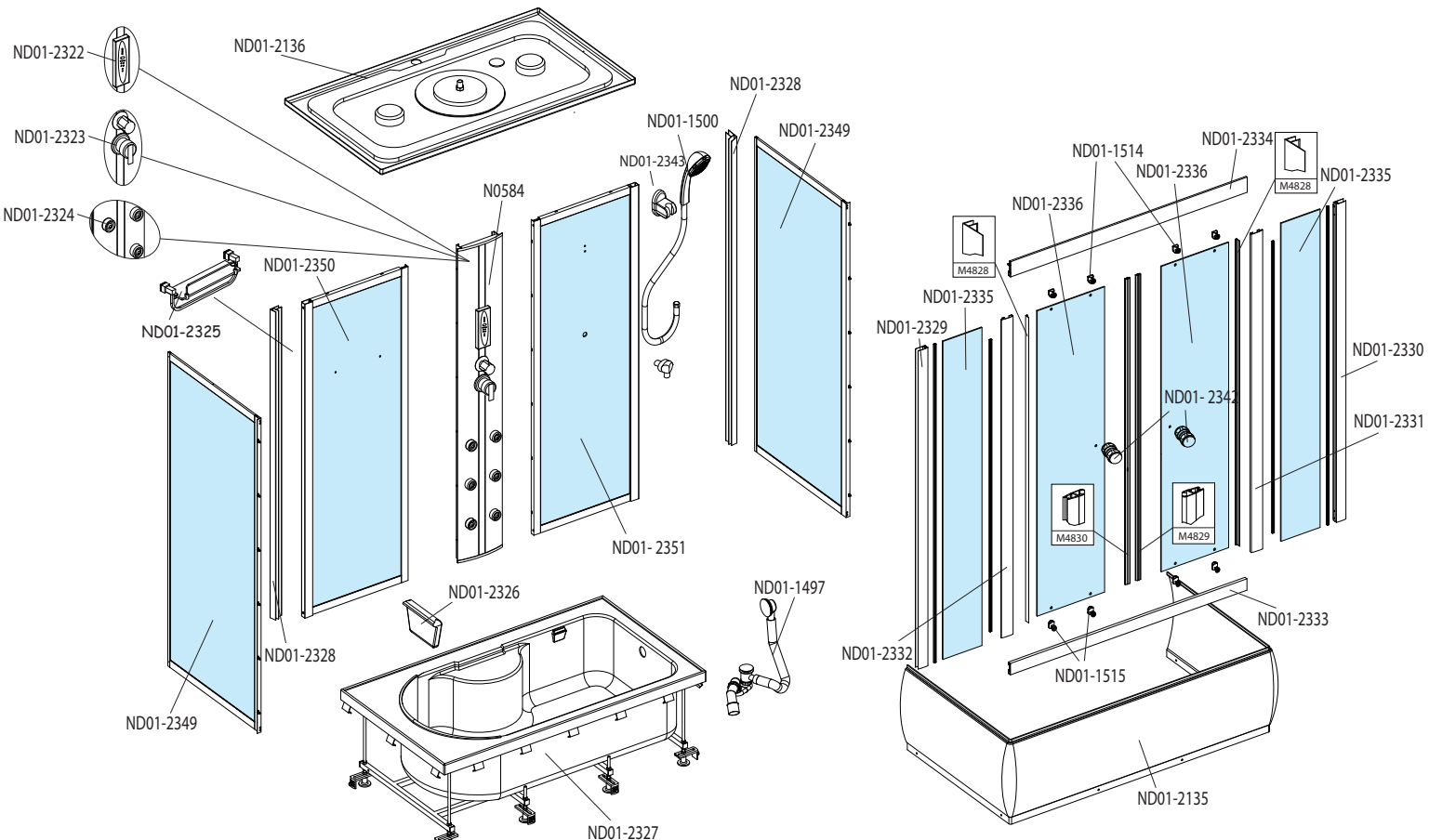
ND01-2322
ND01-2136
ND01-2328
ND01-1500
ND01-2349
ND01-2323
ND01-2343
N0584
ND01-2324
ND01-2350
ND01-2325
ND01- 2351
ND01-2326
ND01-1497
ND01-2328
ND01-2349
ND01-2327
ND01-1514
ND01-2334
ND01-2336
ND01-2335
ND01-2336
M4828
M4828
ND01-2335
ND01-2329
ND01-2330
ND01- 2342
ND01-2331
M4830
M4829
ND01-2333
ND01-2332
ND01-1515
ND01-2135